ՊԱՏՇԳԱՄԲԻ ՍԱԼԻ ՀԱՏԱԿԱԳԻՇ

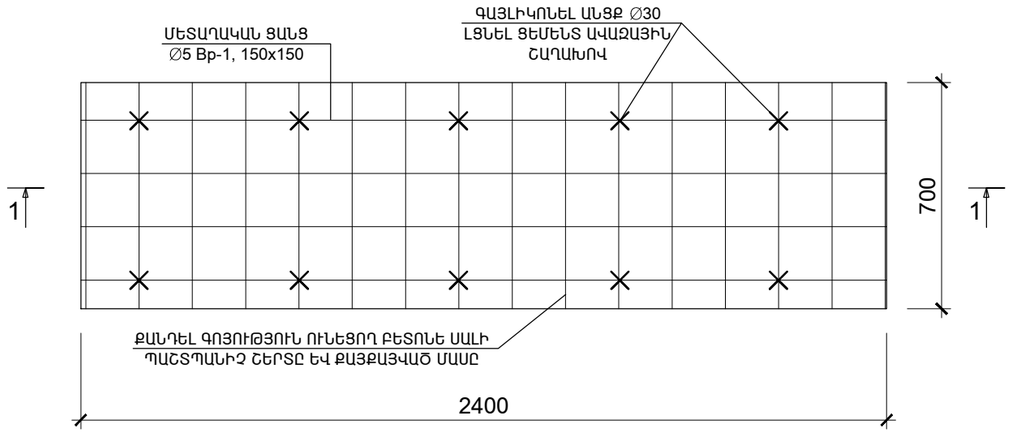

ՀԱՏՈՒՅԹ 2

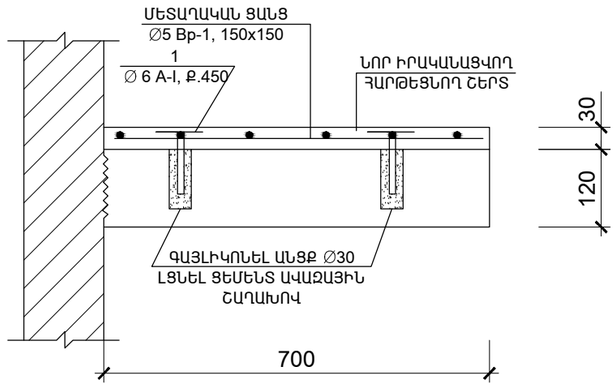

ՀԱՏՈՒՅԹ 1

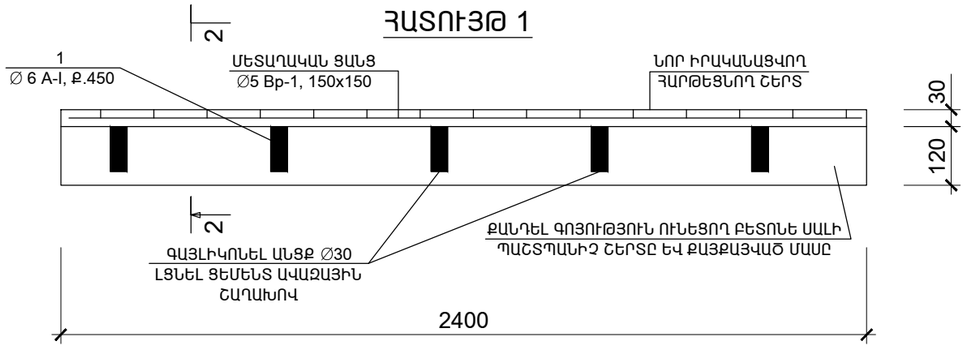

ԴԻՐՔ	ԷՍՔԻԶ
1	50 50 100 100

				ՊԱՏՎԻՐԱՏՈՒ՝ ԵՔ-ՊԸՇՇԲ-14/105			
ՏՆՕՐԵՆ	Հ. ԼԵՎՈՆՅԱՆ			ԵՐԵՎԱՆ ՔԱՂԱՔԻ ԱՎԱՆ ՎԱՐՉԱԿԱՆ ՇՐՋԱՆ ԱՃԱՌՅԱՆ 1 ՇԵՆՔ, ԲՆ 27	ՓՈՒԼ	ԹԵՐԹ	ԹԵՐԹԵՐ
ՃԱՐՏ.	Ս. ՍԱՐԳՍՅԱՆ				ԱՆ	Ճ-10	40
					«ՀԱՄԱՇԻՆ ՆԱԽԱԳԻԾ» ՍՊԸ		
				ՃԱՐՏԱՐԱՊԵՏԱԿԱՆ ՄԱՍ			